ANHÄNGERKRAN AHK 3015

Anhängerkran

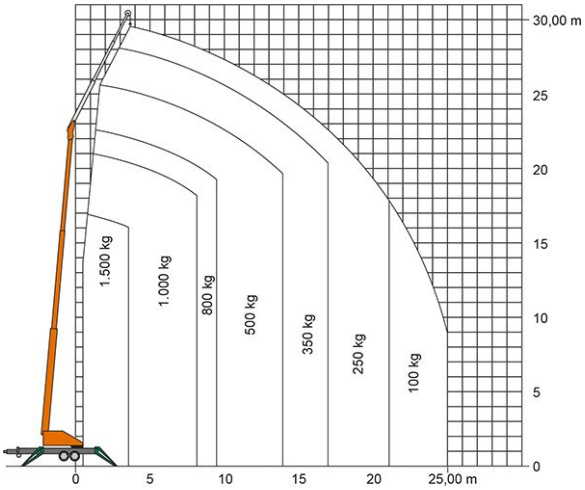

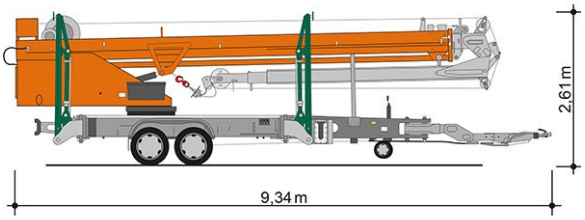

Web:
www.cramer-arbeitsbuehnen.de
Telefon:
Brückenuntersichtgeräte: 02304 / 933-666
Arbeitsbühnen: 02304 / 933-555
Schulungen: 02304 / 933-588

Artikelnummer: AHK 3015
Kategorie: Krane mieten

ADDITIONAL INFORMATION

Abstützbreite (m) beidseitig	5.9
Abstützbreite (m)	2.09
Abstützbreite (m) einseitig	4
Länge abgestützt (m)	8.18
Allrad	Nein
Führerscheinklasse	Neu: C1E
Gewicht (kg)	3500
Höhe (m)	2.61
Länge Gerät (m)	9.34
max. Hubkraft (kg)	1500
max. Hubhöhe (m)	30
max. seitliche Reichweite (m)	25
Radantrieb	Ja
Standbreite (m) in Fahrstellung	2.38
Stützen vorhanden	Ja
Bodenbeschaffenheit	unbefestigt
Nicht markierende Reifen	Nein
Ausleger ausziehbar (m)	4.80 / 7.40 / 9.10
Auslegernutzlast (kg)	1500 / 350 / 250 (horizontal)
Auslegerwinkel (°)	158
Benzin-Aggregat / -Motor	Ja
Hakengeschwindigkeit (m/Min)	60
Hauptmastwinkel (°)	85
Schwenkbereich (°)	310
Hersteller	Böcker
Hersteller-Typ	AHK 30/1500 KS 7EO
Passendes Schulungsangebot	Mobilkran-Schulung

Alle Daten wurden präzise ermittelt, für etwaige Druckfehler übernehmen wir keine Haftung.

WEITERE BILDER

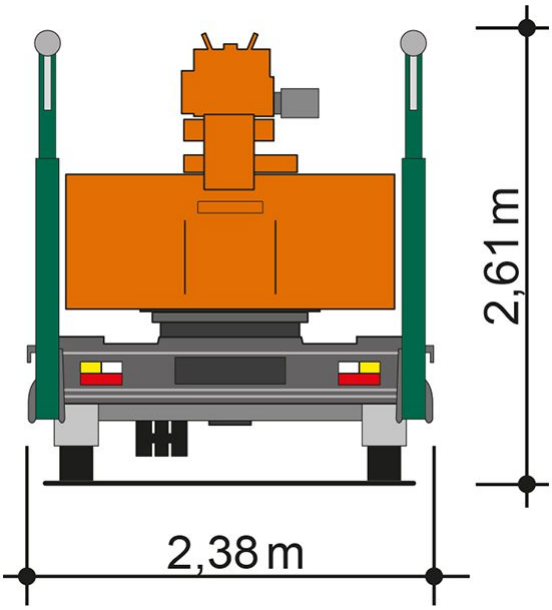

Alle Daten wurden präzise ermittelt, für etwaige Druckfehler übernehmen wir keine Haftung.