SELBSTFAHRENDE GELENKTELESKOP-ARBEITSBÜHNE SGT 16 KA +

mit Korbarm

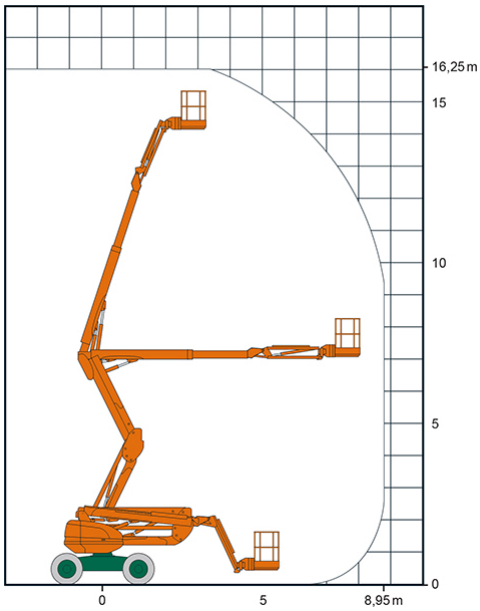

Web:
www.cramer-arbeitsbuehnen.de
Telefon:
Brückenuntersichtgeräte: 02304 / 933-666
Arbeitsbühnen: 02304 / 933-555
Schulungen: 02304 / 933-588

Artikelnummer: SGT 16 KA +
Kategorie: Teleskop-Arbeitsbühnen mieten

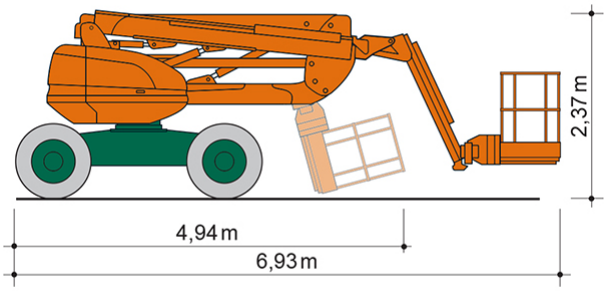

ADDITIONAL INFORMATION

Arbeitshöhe (m)	16.25
Korb schwenkbar (°)	180
Plattformhöhe (m)	14.25
Übergreifhöhe (m)	7
max. seitliche Reichweite (m)	8.95
Korbbreite (m)	0.93
Korblänge (m)	2.3
max. Korbnutzlast (kg)	400
max. Personenzahl	3
Stützen vorhanden	Nein
Fahrzeuglänge (m)	6.93
Breite (m)	2.3
Höhe (m)	2.37
Gewicht (kg)	8100
Antrieb	Diesel
Allrad	Ja
Allradlenkung	Ja
bordeigener Generator	Ja
Bodenbeschaffenheit	gerade/befestigt, unbefestigt
Einsatzbereich	außen, innen
Nicht markierende Reifen	Ja
Passendes Schulungsangebot	IPAF Bedienerschulung (3b)
Hersteller	Manitou
Hersteller-Typ	160 ATJ

Alle Daten wurden präzise ermittelt, für etwaige Druckfehler übernehmen wir keine Haftung.

WEITERE BILDER

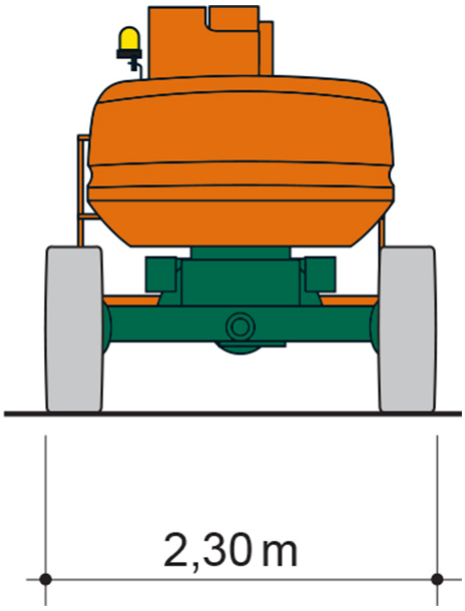

Alle Daten wurden präzise ermittelt, für etwaige Druckfehler übernehmen wir keine Haftung.

Alle Daten wurden präzise ermittelt, für etwaige Druckfehler übernehmen wir keine Haftung.