TELESKOPSTAPLER TSR 2150

mit drehbarem Oberwagen (Rotor)

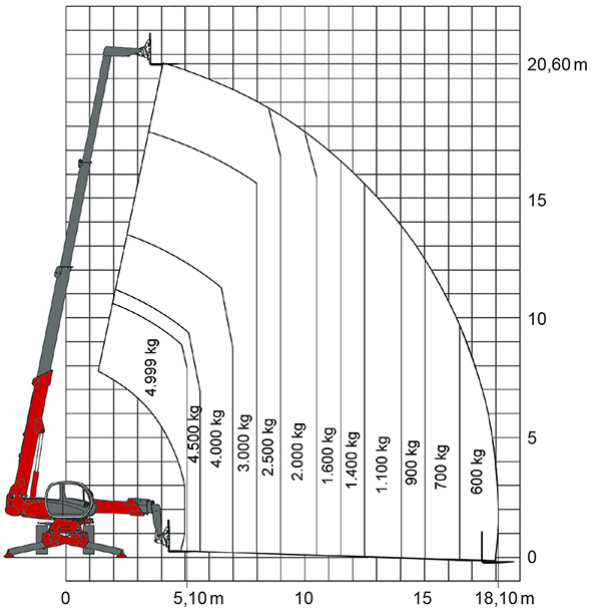

Web:
www.cramer-arbeitsbuehnen.de
Telefon:
Brückenuntersichtgeräte: 02304 / 933-666
Arbeitsbühnen: 02304 / 933-555
Schulungen: 02304 / 933-588

Artikelnummer: TSR 2150
Kategorie: Teleskopstapler mieten

ADDITIONAL INFORMATION

max. Hubhöhe (m)	20.6
max. Hubkraft (kg)	5000
max. seitliche Reichweite (m)	18.1
Gewicht (kg)	16100
Stützen vorhanden	Ja
Abstützbreite (m)	2.43-5.10
Fahrzeuglänge (m)	7.98
Breite (m)	2.43
Höhe (m)	3.05
Bodenfreiheit (m)	0.35
Antrieb	Diesel
Allrad	Ja
Hersteller	Manitou
Hersteller-Typ	MRT 2150
Passendes Schulungsangebot	Teleskopstapler Schulung

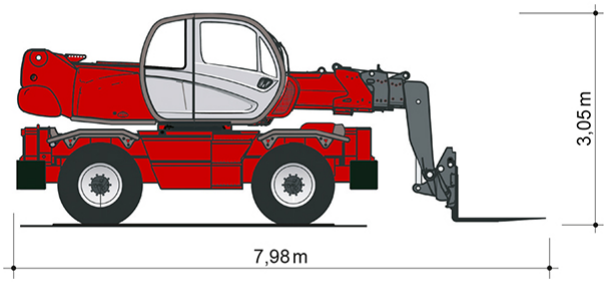

Alle Daten wurden präzise ermittelt, für etwaige Druckfehler übernehmen wir keine Haftung.

WEITERE BILDER

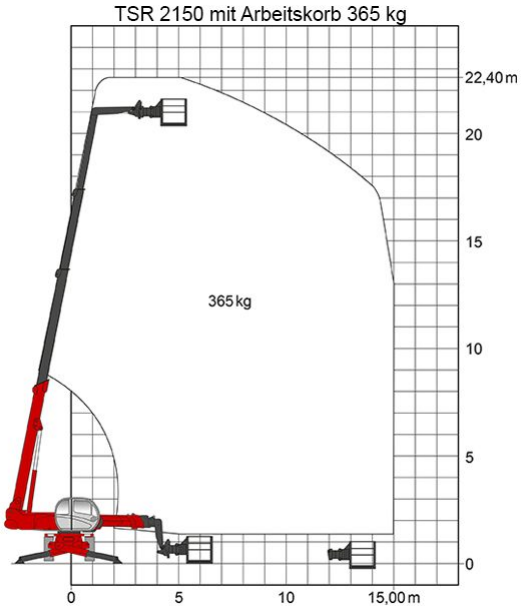

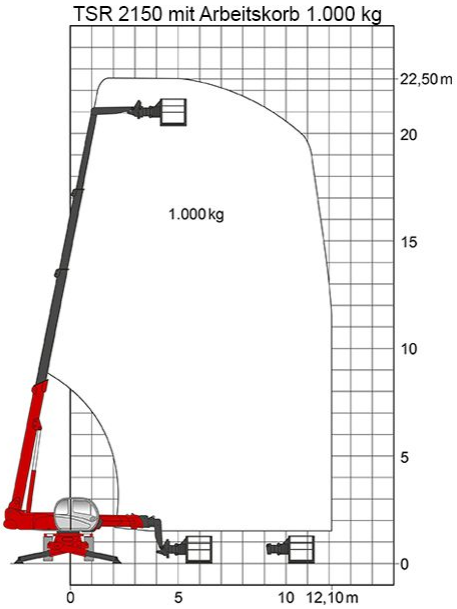

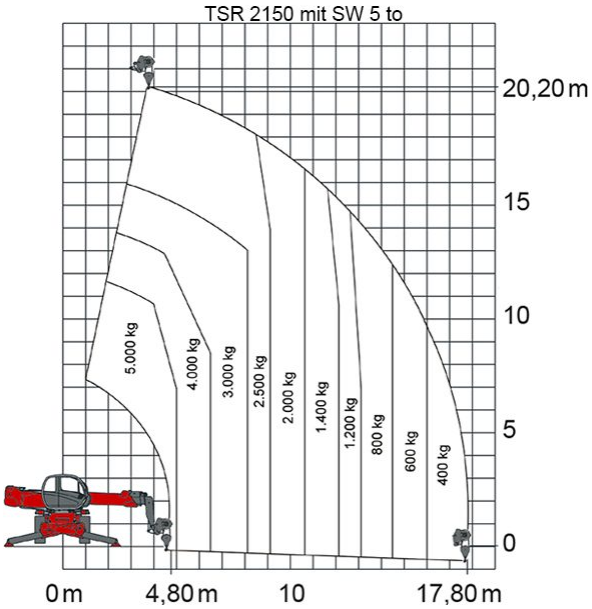

Alle Daten wurden präzise ermittelt, für etwaige Druckfehler übernehmen wir keine Haftung.

Alle Daten wurden präzise ermittelt, für etwaige Druckfehler übernehmen wir keine Haftung.